Natuurlijk spelen



SpeeltoestelNL

Verantwoord speelplezier, beweging, uitdaging en interactie voor en door de kinderen



Kinderen en hun spel

Avontuurlijk buitenspelen

Klauteren, klimmen, balanceren, glijden, schommelen, slingeren, ontmoeten en ontdekken. Met de Robinia Basicline speeltoestellen van Speeltoestel.nl wordt buiten spelen elke dag een nieuw avontuur. Een plek waar kinderen hun fantasie volgen, samen plezier maken en spelenderwijs hun grenzen verleggen.



De karaktervolle vormen en warme uitstraling van robinia hout passen prachtig in een natuurlijke speelomgeving. Iedere balk heeft zijn eigen vorm en houtstructuur. Dat geeft elke speelplek een uniek karakter.

Voor een schoolplein, vakantiepark, kinderboerderij, kinderdagverblijf, horecazaak, instelling of openbare speeltuin: creëer een uitnodigende plek waar kinderen volop bewegen en steeds iets nieuws ontdekken.

Alle robinia speeltoestellen zijn TÜV gecertificeerd conform veiligheids-norm EN-1176 en worden geleverd met de bijbehorende veiligheidsattesten en handleidingen.
De speeltoestellen kunnen als bouwpakket bij u worden geleverd of door eén van onze montageteams bij u worden geplaatst al dan niet met een val dempende ondergrond.

Speeltoestellen assortiment

Schommels 5
Wippen en veerfiguren 9
Speel- en klimtorens 11
Speelhuisjes 19
Klimmen en klauteren 23
Evenwicht en behendigheid 32
Glijbanen 43
Kabelbanen 47
Sport en spel 49
Thematisch spelen 52
Zandspelen 57
Meubilair 58

Ter informatie:

De **valhoogte** van ieder speeltoestel wordt in de brochure vermeld:

VOORBEELD MAATTEKENING

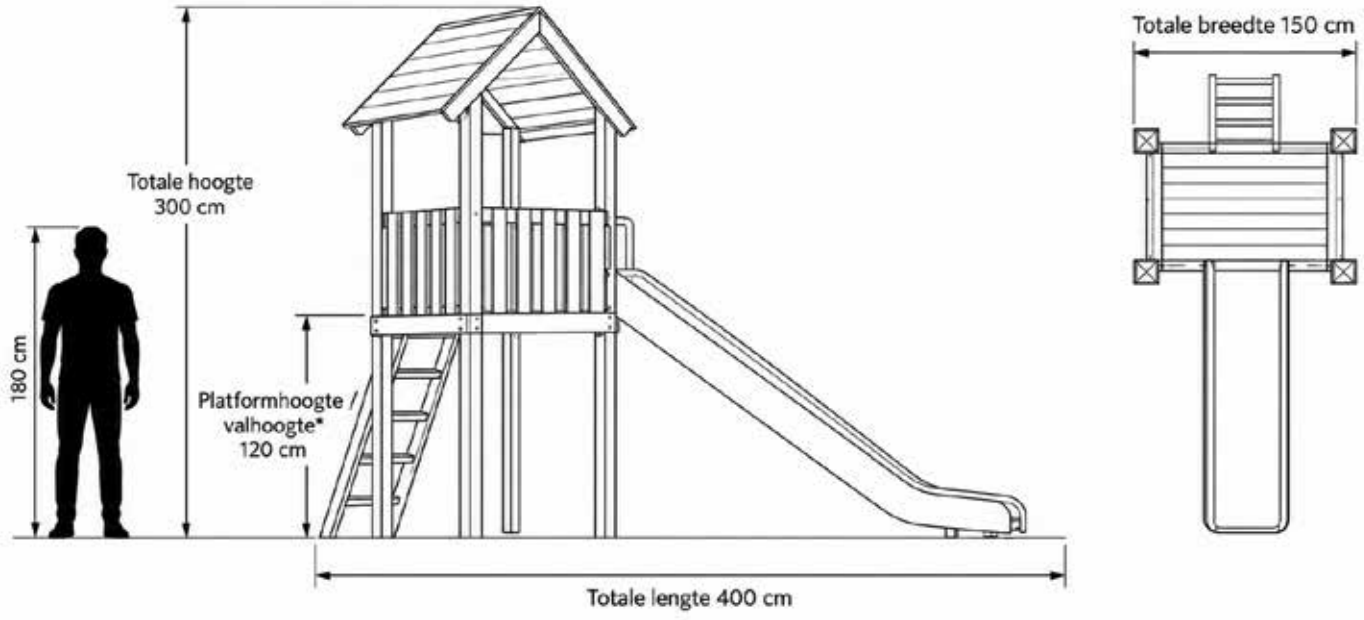

* In dit voorbeeld gelijk. De vrije valhoogte hangt af van het toestel en het gebruik.
Fictieve maten – geen fabricage- of plaatsingstekening.

De **obstakelvrije ruimte** is de maatvoering van het speeltoestel + de ruimte eromheen waar zich géén obstakels mogen bevinden en wordt in de brochure vermeld:

BOVENAANZICHT – VOORBEELD

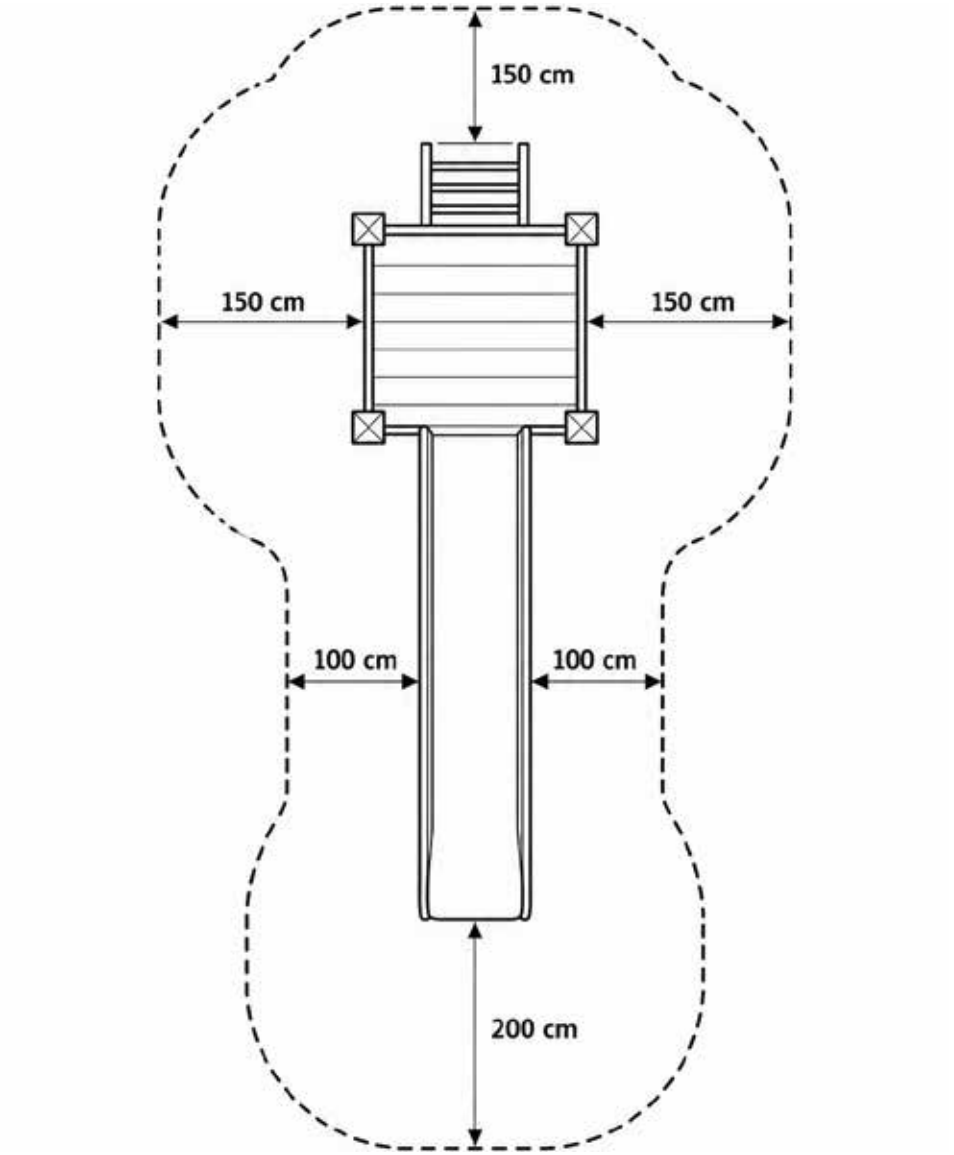

Alle afbeeldingen in deze brochure zijn impressies en kunnen afwijken van de daadwerkelijke speeltoestellen, er kunnen géén rechten aan worden ontleend. Maatvoeringen zijn momentopnames en kunnen afwijken van de daadwerkelijke maatvoering op het moment van leveren door wijzigingen in de constructie of onderdelen. De handleiding bij de levering van het speeltoestel is leidend.

© 2026 Speeltoestel.nl.
Alle rechten voorbehouden.

Teksten, afbeeldingen en tekeningen uit deze brochure mogen niet zonder voorafgaande schriftelijke toestemming worden gekopieerd, verspreid of voor commerciële doeleinden worden gebruikt.

Schommels

R04.001 Vogelnestschommel met zwarte mand ø 120 cm (3-15 jaar)



Obstakelvrije ruimte: 820 x 260 cm (tussen de staanders), valhoogte 149 cm.

R02.001 Schommel enkel met 1 rubberzitting (3-15 jaar)



Obstakelvrije ruimte: 823 x 175 cm (tussen de staanders), valhoogte 143 cm.

R03.001 Schommel dubbel met 2 rubberzittingen (3-15 jaar)



Hier met twee rubberzittingen

R03.002 Schommel dubbel met 1 rubberzitting en 1 veiligheidszitting

R03.003 Schommel dubbel met 2 veiligheidszittingen (0-4 jaar)

Obstakelvrije ruimte: 823 x 300 cm (tussen de staanders), valhoogte 143 cm.

R28.001 Minder valide schommel met inclusieve zitting



Obstakelvrije ruimte: 806 x 413 cm

R20.001 Vogelnestschommel (verticale palen) met zwarte mand ø 120 cm (3-15 jaar)



Obstakelvrije ruimte: 610 x 260 cm (breedte schommel ca. 300 cm), valhoogte 130 cm.

R12.001 Schommel (verticale palen) met 1 veiligheidszitting (0-4 jaar)



Obstakelvrije ruimte: 650 x 175 cm, valhoogte 100 cm

R12.002 Schommel (verticale palen) met 1 rubber lintschommel (2-4 jaar)



Obstakelvrije ruimte: 650 x 175 cm, valhoogte 100 cm

12.013 Schommel (verticale palen) dubbel met 1 rubber lintschommel en 1 veiligheidszitting (0-4 jaar)



Obstakelvrije ruimte: 650 x 350 cm, valhoogte 100 cm

R29.001 Hangmat (verticale palen) afmeting mat ca. 200 x 100 cm (3-15 jaar)



Obstakelvrije ruimte: 722 x 400 cm

Wippen en veerfiguren

R07.001 Wip 2 zits (4-10 jaar)



Obstakelvrije ruimte: 600 x 255 cm, valhoogte 125 cm.

R028.001 Wip 4 zits (4-10 jaar)



Obstakelvrije ruimte: 600 x 255 cm, valhoogte 125 cm.

R19.001 Wip stam op veer (2-6 jaar)



Obstakelvrije ruimte: 260 x 227 cm ,
valhoogte 56 cm

R51.002 Wiebelbalk (4-10 jaar)



Obstakelvrije ruimte: 550 x 325 cm, valhoogte < 60 cm

Speel- en klimtorens

R18.001 Klimtoren 3 hoek met RVS glijbaan, klimwand en klimstam (6-14 jaar)



Obstakelvrije ruimte: 695 x 627 cm, valhoogte 125 cm

R18.002 Klimtoren dubbel met RVS glijbaan, klimwand, klimstam, loopbrug en klimnet (6-14 jaar)



Obstakelvrije ruimte: 875 x 752 cm, valhoogte 125 cm

R21.001 Peuterspeeltoren met HDPE glijbaan groen of blauw, platform 100 cm (2-6 jaar)

R21.003 Peuterspeeltoren met HDPE glijbaan groen of blauw, platform 125 cm (2-10 jaar)



Obstakelvrije ruimte: R21.001 720 x 406 cm, valhoogte 100 cm
R21.003 773 x 406 cm, valhoogte 125 cm



R21.002 Peuterspeeltoren met RVS glijbaan, platform 100 cm (2-6 jaar)





Obstakelvrije ruimte: 705 x 431 cm, valhoogte 100 cm

R23.001 Speeltoren met RVS glijbaan (2-6 jaar)



Obstakelvrije ruimte: 730 x 433 cm, valhoogte 100 cm

R23.002 Speeltoren met RVS glijbaan (2-10 jaar)



Obstakelvrije ruimte: 730 x 433 cm, valhoogte 125 cm

R33.013-1 Kleutertoren met dak met RVS glijbaan (1-4 jaar)

R33.013-2 Kleutertoren met dak met verzinkte glijbaan (1-4 jaar)



Uit te breiden met krijtbord en/of toonbank, zandkraan en zandemmer!

Obstakelvrije ruimte: 505 x 455 cm, valhoogte 59 cm

R33.023-1 Kleutertoren zonder dak met RVS glijbaan (1-4 jaar)

R33.023-2 Kleutertoren zonder dak met verzinkte glijbaan (1-4 jaar)



Obstakelvrije ruimte:
505 x 455 cm, valhoogte 59 cm



OPTIONEEL:
Met toonbank/winkeltje met zandkraan en zandemmer

R44.001 Speeltoren met RVS glijbaan en klimwand (4-12 jaar)



Obstakelvrije ruimte: 707 x 549 cm, valhoogte 125 cm

R44.002 Speeltoren met RVS glijbaan, klimwand en hangringen, plateau 125 cm (4-12 jaar)



Obstakelvrije ruimte: 958 x 549 cm, valhoogte 125 cm

R44.003 Speeltoren met RVS glijbaan, klimwand en enkele schommel, plateau 125 cm (4-12 jaar)



Obstakelvrije ruimte: 823 x 753 cm, valhoogte 125 cm

R44.004 Speeltoren met RVS glijbaan, klimwand en dubbele schommel, plateau 125 cm (4-12 jaar)



Obstakelvrije ruimte: 878 x 823 cm, valhoogte 125 cm

R44.005 Speeltoren met RVS glijbaan, klimwand, hangringen en enkele schommel, plateau 125 cm (4-12 jaar)



Obstakelvrije ruimte: 946 x 753 cm, valhoogte 125 cm

R44.006 Speeltoren met RVS glijbaan, klimwand, hangringen en dubbele schommel, plateau 125 cm (4-12 jaar)



Obstakelvrije ruimte: 946 x 878 cm, valhoogte 125 cm

Speelhuisjes

(Huisjes voorgemonteerd)

R05.001 Kinderspeelhuisje ca. 130 x 130 cm (2-6 jaar)



Obstakelvrije ruimte: 470 x 470 cm, valhoogte < 60 cm

R043.001 Kinderspeelhuisje, met vloer ca 140 x 130 cm (2-6 jaar)



Obstakelvrije ruimte:
450 x 450 cm,
valhoogte
< 60 cm



R54.001 Schooltje, basis (2-6 jaar)



Obstakelvrije ruimte: 542 x 467 cm, valhoogte < 60 cm



R54.002 Schooltje met 2 schuine bankjes (2-6 jaar)



Obstakelvrije ruimte:
542 x 467 cm,
valhoogte < 60 cm

R54.003 Schooltje met 2 bankjes achter elkaar (2-6 jaar)



Obstakelvrije ruimte: 542 x 467 cm, valhoogte < 60 cm

R54.004 Schooltje met 6 zitstammetjes (2-6 jaar)



Obstakelvrije ruimte: 542 x 467 cm, valhoogte < 60 cm

R55.001 Winkeltje (2-6 jaar)



Obstakelvrije ruimte: 542 x 467 cm, valhoogte < 60 cm



Klimmen en klauteren

R15.001 Klimpaal,
hoogte 250 cm (6-15 jaar)



Obstakelvrije ruimte:
180 cm rondom de paal

R15.002 Klimpaal,
laag 180 cm (4-12 jaar)



Obstakelvrije ruimte:
150 cm rondom de paal

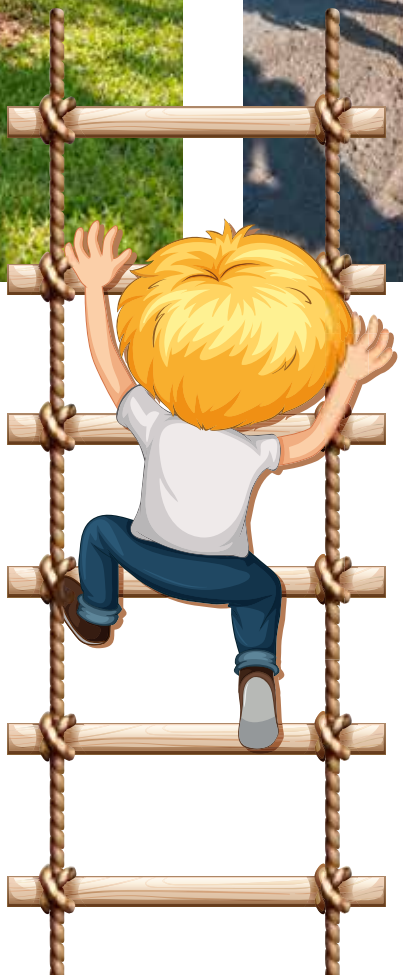

R26.001 Klauterboom, laag 150 cm (4-12 jaar)



Obstakelvrije ruimte: 437 x 417 cm, valhoogte 150 cm

R26.002 Klauterboom, hoog 200 cm (6-15 jaar)



Obstakelvrije ruimte:
437 x 417 cm,
valhoogte 200 cm

R09.001 Klimstructuur in zigzag- of vierkant opstelling (6-15 jaar)



Hier de zigzag opstelling



Hier de vierkant opstelling

Obstakelvrije ruimte:
1031 x 557 cm Zigzag opstelling, valhoogte 200 cm
624 x 609 cm Vierkant opstelling, valhoogte 200 cm

IMPRESSIE:
R09.001 klimstructuur in vierkant
en R23.001 speeltoren
met RVS glijbaan in een stadspark

R17.001 Klim zeskant (6-15 jaar)



Obstakelvrije ruimte: 650 x 650 cm, valhoogte 200 cm

R27.001 Mikado (4-12 jaar)



Obstakelvrije ruimte:
635 x 612 cm, valhoogte 80 cm



IMPRESSIE:
R27.001 mikado, R04.001 vogelnestschommel, R18.001 klimtoren driehoek,R26.002 klauter-boom hoog en R25.001 lummelbalk in de speeltuin bij een horecazaak.

R31.001 Hangrek (4-15 jaar)



Obstakelvrije ruimte:
789 x 551 cm,
valhoogte 227 cm

R32.001 Hangringen (4-15 jaar)



Obstakelvrije ruimte: 570 x 300 cm, valhoogte 70 cm

R41.001 Hangrek laag, RVS rek (4-10 jaar)



Obstakelvrije ruimte: 533 x 380 cm, valhoogte 148 cm

R36.001 Hellingklimmer (links van de heuvel) (4-12 jaar)



IMPRESSIE:
R36.001 helllingklimmer met
R06.004 Taludglijbaan 200 cm

Obstakelvrije ruimte:
565 x 300 cm,
valhoogte < 60 cm

R40.001 Klim vierkant (4-12 jaar)



Obstakelvrije ruimte: 630 x 630 cm, valhoogte 200 cm

R30.101 Klauternet (4-12 jaar)



Obstakelvrije ruimte: 500 x 300 cm, valhoogte 150 cm

R30.201 Klauter balken 3-delig (4-12 jaar)



Obstakelvrije ruimte: 500 x 450 cm, valhoogte 150 cm

R30.202 Klauter balken 5-delig (4-12 jaar)



Obstakelvrije ruimte: 515 x 500 cm, valhoogte 150 cm

R30.301 Balanceernet (4-12 jaar)



Obstakelvrije ruimte: 500 x 485 cm, valhoogte 60 cm

Toestellen R30.xxx zijn te combineren, afstand ertussenin minimaal 150 cm

Evenwicht en behendigheid

R13.001 Evenwichtsbalk enkel, lengte 250 cm (6-12 jaar)



Obstakelvrije ruimte: 550 x 300 cm, valhoogte < 60 cm

R13.002 Evenwichtsbalk dubbel, lengte 404 cm (6-12 jaar)



Obstakelvrije ruimte: 700 x 466 cm, valhoogte < 60 cm

R13.003 Evenwichtsbalk 3-delig, lengte 625 cm (6-12 jaar)



Obstakelvrije ruimte: 936 x 458 cm, valhoogte < 60 cm

R16.001 Stapstammen, doorsnee 16-22 cm (4-12 jaar)



IMPRESSIE:
Balanceertoestellen R22.001 loopbalk met touw, R22.003 stelten 5 stuks, R22.005 zigzagnet en R22.008 loopladder met touw op een groen schoolplein.



R22.001 Loopbalk met touw, lengete 269 cm (4-12 jaar)



Obstakelvrije ruimte:
569 x 300 cm,
valhoogte 60 cm

R22.002 Bovenbalk met grepen, lengte 275 cm (4-12 jaar)



Obstakelvrije ruimte:
570 x 300 cm,
valhoogte < 60 cm

R22.003 Stelten per 5 stuks, lengte 200 cm (4-12 jaar)



Obstakelvrije ruimte:
500 x 317 cm,
valhoogte 60 cm

R22.004 Stappaaltjes met boventouw, lengte 275 cm (4-12 jaar)



Obstakelvrije ruimte:
571 x 320 cm,
valhoogte < 60 cm

R22.005 Zigzag net, lengte 275 cm (4-12 jaar)



Obstakelvrije ruimte:
571 x 320 cm,
valhoogte < 60 cm



IMPRESSIE:
Balanceertoestellen: R22.005 zigzagnet, R13.001 evenwichtsbalk, R22.008 loopladder met touw boven, R22.003 stelten en R16.001 stapstammen bij een ouderencentrum.

R22.006 Touwenparcours, lengte 250 cm (4-12 jaar)



Obstakelvrije ruimte:
550 x 350 cm,
valhoogte 60 cm

R22.007 Looptouw onder en boven, lengte 275 cm (4-12 jaar)



Obstakelvrije ruimte:
571 x 300 cm,
valhoogte 60 cm

R22.008 Loopladder, boven touw, lengte 275 cm (4-12 jaar)



Obstakelvrije ruimte:
571 x 330 cm,
valhoogte < 60 cm



IMPRESSIE:
Balanceertoestellen: R22.005 zigzagnet, R22.004 stappaaltjes, R22.008 loopladder, R22.001 loopbalk, R16.001 stapstammen in een woonwijk.



R22.009 Draaibalk, lengte 267 cm (4-12 jaar)



Obstakelvrije ruimte: 567 x 329 cm,
valhoogte < 60 cm

R22.010 Stelten schuin, per 6 stuks, lengte 167 cm (4-12 jaar)



Obstakelvrije ruimte: 466 x 360 cm,
valhoogte < 60 cm



Toestellen R13.xxx/R16.001 en R22.xxx zijn te combineren, afstand er tussen 25 tot 35 cm

IMPRESSIE:
Balanceertoestellen: R22.001 loopbalk, R22.002 bovenbalk met grepen, R22.003 stelten 5 stuks, R22.004 stappaaltjes met boven touw, R22.005 zigzagnet, R22.006 touwenparcours, R22.007 looptouw, R22.008 loopladder in een park.

R25.001 Lummelbalk, lengte 200 cm (6-12 jaar)



Obstakelvrije ruimte: 500 x 348 cm, valhoogte 95 cm

R53.001 Kleuter klimnet / hangmag 1 net (2-6 jaar)



Valhoogte < 60 cm

R53.002 Kleuterklimnet / hangmat 2 netten (2-6 jaar)



Valhoogte < 60 cm

R53.003 Klauter klimnet / hangmat 3 netten (2-6 jaar)



Valhoogte < 60 cm

R53.004 Klauter klimnet / hangmat 4 netten (2-6 jaar)



Valhoogte < 60 cm

Glijbanen



R06.001 Taludglijbaan RVS 50 cm breedte, plateauhoogte 150 cm (3-15 jaar)

R06.002 Taludglijbaan RVS 50 cm breedte, plateauhoogte 120 cm (2-6 jaar)

R06.003 Taludglijbaan RVS 50 cm breedte, plateauhoogte 100 cm (2-6 jaar)

R06.004 Taludglijbaan RVS 50 cm breedte, plateauhoogte 200 cm (3-15 jaar)

R06.011 Taludglijbaan RVS 100 cm breedte, plateauhoogte 150 cm (3-15 jaar)

R06.012 Taludglijbaan RVS 100 cm breedte, plateauhoogte 125 cm (2-6 jaar)

R06.033 Taludglijbaan RVS
100 cm breedte,
plateauhoogte 100 cm
(2-6 jaar)





R38.001 Vrijstaande RVS glijbaan 50 cm breedte, hoogte 100 cm (2-6 jaar)
Obstakelvrije ruimte: 468 x 383 cm, valhoogte 100 cm

R38.002 Vrijstaande RVS glijbaan 50 cm breedte, hoogte 125 cm (2-6 jaar)
Obstakelvrije ruimte: 511 x 383 cm, valhoogte 125 cm

R38.003 Vrijstaande RVS glijbaan 50 cm breedte, hoogte 150 cm (4-12 jaar)
Obstakelvrije ruimte: 552 x 383 cm, valhoogte 150 cm



R48.001 Vrijstaande RVS peuterglijbaan, achterzijde klimwandje, hoogte 60 cm (1-4 jaar)
R48.002 Vrijstaande gegalvaniseerde peuterglijbaan, achterzijde klimwandje, hoogte 60 cm (1-4 jaar)

Valhoogte < 60 cm

SpeeltoestelNL



Kleur deze kleurplaat in en maak een foto daarvan en stuur die naar: info@speeltoestel.nl, de mooiste kleurplaten zetten wij op www.speeltoestel.nl en worden beloond met een kleine attentie, zolang de voorraad strekt

Kabelbanen

R10.001 Kabelbaan met startplateau, min. lengte 15 m¹ tot max lengte 24 m¹ (6-15 jaar)



Obstakelvrije ruimte: afhankelijk van de lengte van de kabel, valhoogte max 100 cm

R10.002 Kabelbaan zonder startplateau, min. lengte 15 m¹ tot max 24 m¹ (6-15 jaar)



Obstakelvrije ruimte: afhankelijk van de lengte van de kabel, valhoogte max 100 cm



IMPRESSIE:
R10.001 kabelbaan zonder startplateau aan de rand van een woonwijk.



Sport en spel

R01.001 Duikelrek enkel, stangbreedte 125 cm (> 6 jaar)



Obstakelvrije ruimte: 300 x 255 cm, valhoogte max. 145 cm

R01.002 Duikelrek dubbel, stangbreedte 125 cm (> 6 jaar)



Obstakelvrije ruimte: 400 x 300 cm, valhoogte max. 145 cm

R01.003 Duikelrek 3-delig, stangbreedte 125 cm (> 6 jaar)



Obstakelvrije ruimte: 520 x 360 cm, valhoogte max. 145 cm

R49.001 Klim duikelcombi, laag (> 6 jaar)

Stanghoogte 90 en 130 cm, valhoogte 148 cm

R49.002 Klim duikelcombi, hoog (> 6 jaar)

Stanghoogte 90 en 130 cm, valhoogte 178 cm



R14.001 Pannaveld met metalen doeltjes, 400 x 600 cm



Op aanvraag in afwijkende maatvoering, tot maximaal 20 x 30 m1



Op aanvraag: doel met ballenvanger

Thematisch spelen

R37.001 Speelkeuken met ketting en zandemmer, enkele wasbak (2-8 jaar)



Obstakelvrije ruimte: 520 x 390 cm, valhoogte 55 cm

R37.002 Speelkeuken met ketting en zandemmer, dubbel wasbak (2-8 jaar)



Obstakelvrije ruimte: 490 x 400 cm, valhoogte 55 cm

R35.001 Tankstation

Obstakelvrije ruimte: 345 x 320 cm

R35.002 Tankstation afdak

Obstakelvrije ruimte: 426 x 320 cm indien in combinatie



R34.001 Toonbank / winkeltje met zandkraan en zandemmer



Obstakelvrije ruimte:
408 x 404 cm

R34.002 Toonbank / winkeltje zonder zandkraan en zandemmer



Obstakelvrije ruimte:
408 x 404 cm

R39.001 Schoolbord afmeting 120 x 80 cm



Obstakelvrije ruimte:
413 x 300 cm

R47.001 Kassa



Obstakelvrije ruimte:
404 x 324 cm

R47.002 Kassa en kookstel, hoekmodel





Obstakelvrije ruimte:
422 x 415 cm

R47.003 Kassa en kookstel, recht model



Obstakelvrije ruimte: 512 x 324 cm

Zandspelen

R24.001 Zandtoestel (2-6 jaar)

Obstakelvrije ruimte: 508 x 472 cm



R50.001 Zandbak, variërend van min. 150 x 150 tot max. 400 x 400 cm



Meubilair, diverse mogelijkheden

Zitbank, zonder rugleuning



Zitbank, met rugleuning



Boombank



Picknicktafel







Speeltoestel.nl

Verantwoord speelplezier

Wat Speeltoestel.nl voor u kan betekenen:

- Meedenken met uw plannen en oplossingen bieden binnen uw budget
- Zorgen voor levering van de speeltoestellen op uw locatie en optioneel voor de montage daarvan en aanbrengen val dempende ondergrond
- Contact blijft bestaan m.b.t. garantie, onderhoud en inspectie indien gewenst
- Tevens leverancier van parkmeubilair, pleinplakkers, tafeltennistafels, pannavelden en voetbaldoeltjes

In een paar stappen uw speeltoestellen kiezen:

- Ga naar de website www.speeltoestel.nl
- Hier kunt u de speeltoestellen van uw keuze in de winkelwagen plaatsen
- U krijgt uw bestelling bevestigd en er wordt contact opgenomen over de uitlevering (montage is altijd optioneel)

Meer weten over onze mogelijkheden:

Kijk op www.speeltoestel.nl, vraag een vrijblijvende offerte aan of maak een afspraak met onze adviseurs

Bezoekadres (op afspraak) :

Speeltoestel.nl
Industrieweg 11d, 8426 AB Appelscha NL
Tel. + 31 (0) 85 080 5865 / + 31 (0) 6 20981462 (ook whatsapp)